DHA12P/90-4

Двигатель: 220-240V Δ / 380-420V Y -3- 50Hz

Хладагент: R22

Тема: Предварительный расчет

Эксплуатационные характеристики

Применение: Охлаждение и кондиционирование

Хладагент	R22	Коэффициент (COP/EER)	1,49
T расчетная	T точки росы	Производительность конденсатора	3,14 kW
Напряжение питания	50 Hz, 400 V	Массовый расход	0,011 kg/s
Температура кипения	-35,0 °C		
Давление кипения (абс.)	*1,32 bar*		
Температура конденсации	40,0 °C		
Давление конденсации (абс.)	*15,33 bar*		
Температура всас. газа	20 °C		
Переохлаждение (вне конденсатора)	0 K		
Полезный перегрев	100%		

	f	Q_o	Q_o‘	P	I	$Q_{o\ min}$	$Q_{o\ max}$
Компрессор 1	50 Hz	1,00 kW	1,00 kW	0,67 kW	2,37 A	--	--
Компрессор 2	50 Hz	1,00 kW	1,00 kW	0,67 kW	2,37 A	--	--
Итог		**1,99 kW**	**1,99 kW**	**1,34 kW**	**4,74 A**	**--**	**--**

f	Частота сети	[Hz]
Q_o	Холодопроизв. компрессора	[kW]
Q_o‘	Холодопроизв. испарителя	[kW]
P	Потребляемая мощность	[kW]
I	Потребляемый ток (400 V)	[A]
$Q_{o\ min}$	Мин. холодопроизводительность (30Hz / -)	[kW]
$Q_{o\ max}$	Макс. холодопроизводительность (NaNHz / 50Hz)	[kW]

Возможны изменения без предварительного уведомления

BOCK Compressors – Benzstraße 7 – 72636 Frickenhausen – +49 7022 945 4-0 – www.bock.de - vap@bock.de – © 2022 Bock GmbH

Пределы применения

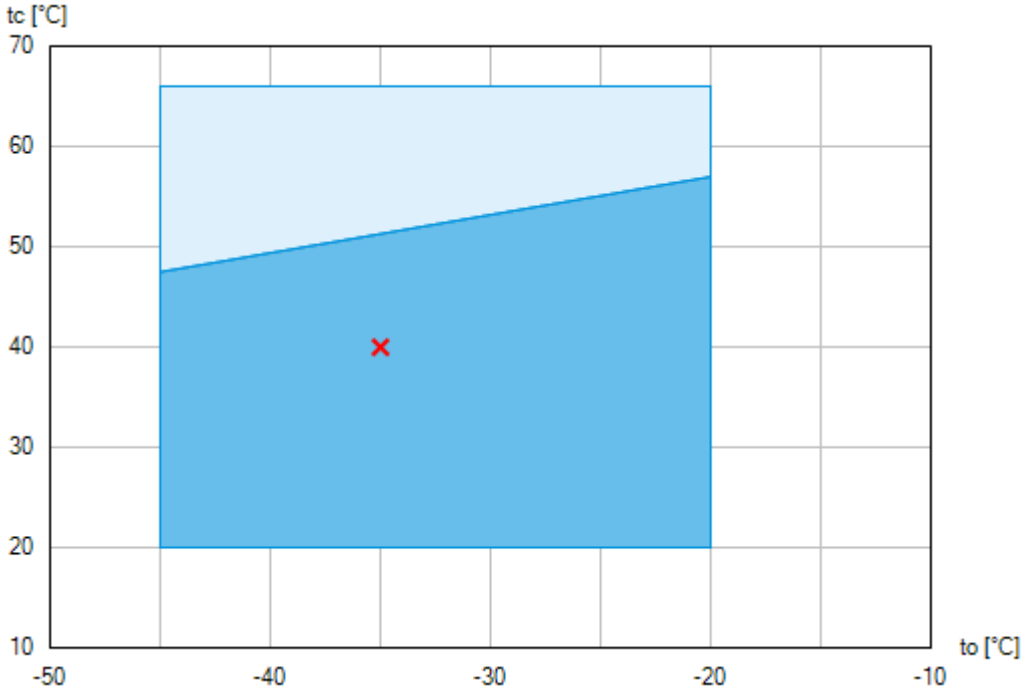

Применение без ограничений

Уменьшенная температура всасываемого газа (Δtoh<20K)

По диаграммам границ применения определяется рабочий диапазон компрессоров. Необходимо учитывать значение выделенных участков. Не рекомендуется длительная работа в пограничных диапазонах . Axis values refer to dew point (saturated vapour line).

BOCK Compressors – Benzstraße 7 – 72636 Frickenhausen – +49 7022 945 4-0 – www.bock.de - vap@bock.de – © 2022 Bock GmbH

Технические характеристики

Число цилиндров / Ø цилиндра / ход поршня	2 x 2 / 41,5 mm / 34 mm
Объемная подача 50/60Гц (1450/1740 ¹/мин)	2 x 8,00 / 2 x 9,60 m³/h
Напряжение питания [1]	220-240V Δ / 380-420V Y -3- 50Hz
	265-290V Δ / 440-480V Y -3- 60Hz
Макс. рабочий ток [2]	2 x 6,3 / 3,7 A
Макс. потребляемая мощность [2]	2 x 1,9 kW
Пусковой ток (с блокированным ротором) [2]	2 x 43,0 / 25,0 A
Защита электродвигателя	MP10
Класс защиты: клем. коробка / вентилятор HA	IP 66 / IP 44
Напряжение вентилятора обдува HA	230 V - 1 - 50/60 Hz, 42 W
Вес	118 kg
Макс. допустимое избыточное давление (LP/HP) [3]	19 / 28 bar
Присоединение линии всасывания SL	16 mm - 5/8 "
Присоединение линии нагнетания DV	2 x 12 mm - 1/2 "
Смазка	Масляный насос
Тип масла для R134a, R404A, R407A/C/F, R448A, R449A, R450A, R513A	BOCKlub E55
Тип масла для R22	BOCKlub A46
Заправка масла	2 x 0,8 Ltr.
Габаритные размеры длина / ширина / высота	460 / 760 / 360 mm

1) Допуск (± 10%) относительно среднего значения диапазонов напряжения. Другие напряжения и ток по запросу

Все данные основаны на среднеквадратичном значании напряжения

2) - Значение макс. потребляемой мощности действительно для исправной питаюещей сети.

- Пусковой ток (с блокированным ротором)
  - Part winding (PW) motors: Winding 1 / Winding 1+2
  - Delta/Star (Δ/Y) motors: Δ / Y
- Учитывайте макс. рабочий ток и макс. потребляемую мощность для подбора контакторов, кабелей и автоматов защиты. Автоматы защиты: категория применения AC3.

3) LP = низкое давление
HP = высокое давление

Возможны изменения без предварительного уведомления

BOCK Compressors – Benzstraße 7 – 72636 Frickenhausen – +49 7022 945 4-0 – www.bock.de - vap@bock.de – © 2022 Bock GmbH

DHA12P/90-4

Двигатель: 220-240V Δ / 380-420V Y -3- 50Hz

Хладагент: R22

Тема: Предварительный расчет

Эксплуатационные характеристики

Применение: Охлаждение и кондиционирование
T расчетная: T точки росы
Частота сети: 50 Hz
Напряжение: 400 V
Температура всас. газа: 20 °C
Переохлаждение (вне конденсатора): 0 K

tc [°C]		to [°C]									
		-15,0	**-20,0**	**-25,0**	**-30,0**	**-35,0**	**-40,0**				
20,0	Q [W] P [kW] I [A]		6260 1,73 5,00	4840 1,52 4,86	3660 1,30 4,72	2660 1,07 4,60	1830 0,84 4,50				
25,0	Q [W] P [kW] I [A]		5820 1,95 5,18	4500 1,70 4,98	3380 1,44 4,80	2440 1,17 4,64	1656 0,90 4,52				
30,0	Q [W] P [kW] I [A]		5420 2,10 5,32	4180 1,83 5,08	3140 1,54 4,86	2260 1,24 4,68	1518 0,95 4,54				
35,0	Q [W] P [kW] I [A]		5060 2,22 5,42	3900 1,93 5,16	2920 1,61 4,92	2100 1,30 4,72	1416 0,98 4,54				
40,0	Q [W] P [kW] I [A]		4740 2,32 5,50	3680 2,00 5,22	2760 1,67 4,96	1994 1,34 4,74	1354 1,02 4,56				
45,0	Q [W] P [kW] I [A]		4480 2,38 5,58	3480 2,06 5,26	2640 1,73 5,00	1928 1,40 4,78	1330 1,07 4,60				
50,0	Q [W] P [kW] I [A]		4260 2,44 5,64	3340 2,12 5,32	2580 1,80 5,06	1906 1,48 4,82	1350 1,15 4,64				
55,0	Q [W] P [kW] I [A]		4100 2,50 5,70	3260 2,20 5,40	2540 1,89 5,12	1930 1,59 4,90	1412 1,28 4,70				

Уменьшенная температура всасываемого газа (Δtoh<20K)

to Температура кипения
tc Температура конденсации
Q Холодопроизв. компрессора
P Потребляемая мощность
I Потребляемый ток

Возможны изменения без предварительного уведомления

BOCK Compressors – Benzstraße 7 – 72636 Frickenhausen – +49 7022 945 4-0 – www.bock.de - vap@bock.de – © 2022 Bock GmbH

Размеры и подключения

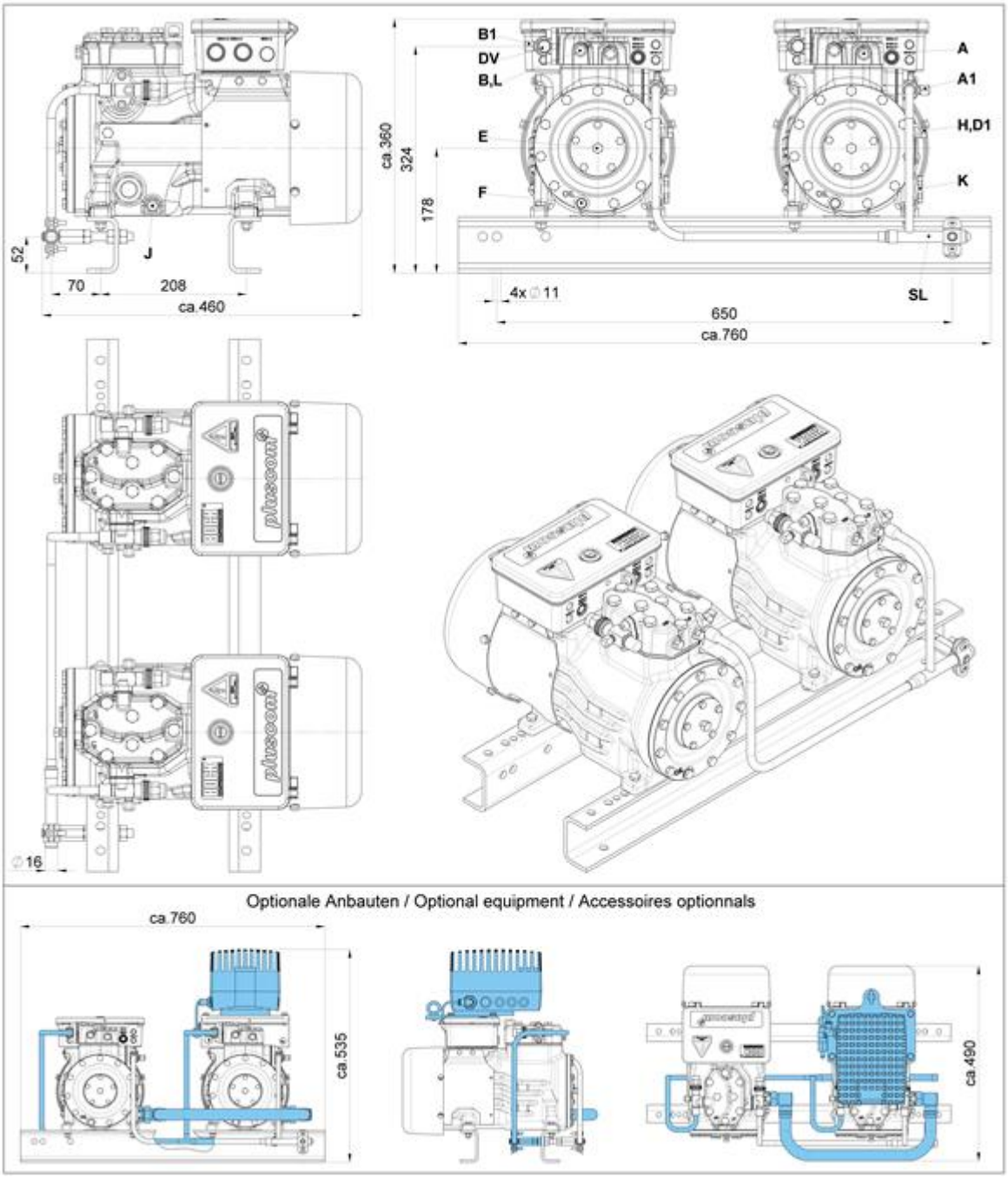

Возможны изменения без предварительного уведомления

BOCK Compressors – Benzstraße 7 – 72636 Frickenhausen – +49 7022 945 4-0 – www.bock.de - vap@bock.de – © 2022 Bock GmbH

SV	Запорный клапан на всасывании, труба ø [1]	12 mm - 1/2 "
DV	Запорный клапан на нагнетании, труба ø [1]	12 mm - 1/2 "
SL	Всасывающий коллектор, труба ø [1]	16 mm - 5/8 "
A	Подключение на всывании, неблокируемое	1/8 " NPTF
A1	Подключение на всывании, блокируемое	7/16 " UNF
B	Подключение на нагнетании, неблокируемое	1/8 " NPTF
B1	Подключение на нагнетании, блокируемое	7/16 " UNF
D1	Возврат масла из маслоотделителя	1/4 " NPTF
E	Подключение манометра для измерения давления масла	1/8 " NPTF
F	Слив масла	M 8
H	Пробка для заливки масла	1/4 " NPTF
J	Подогреватель масла в картере	Ø 15 mm
K	Смотровое стекло	1 1/8 " - 18 UNEF
L	Подключение защитного термостата на нагнетании	1/8 " NPTF

1) Присоединение под пайку

BOCK Compressors – Benzstraße 7 – 72636 Frickenhausen – +49 7022 945 4-0 – www.bock.de - vap@bock.de – © 2022 Bock GmbH
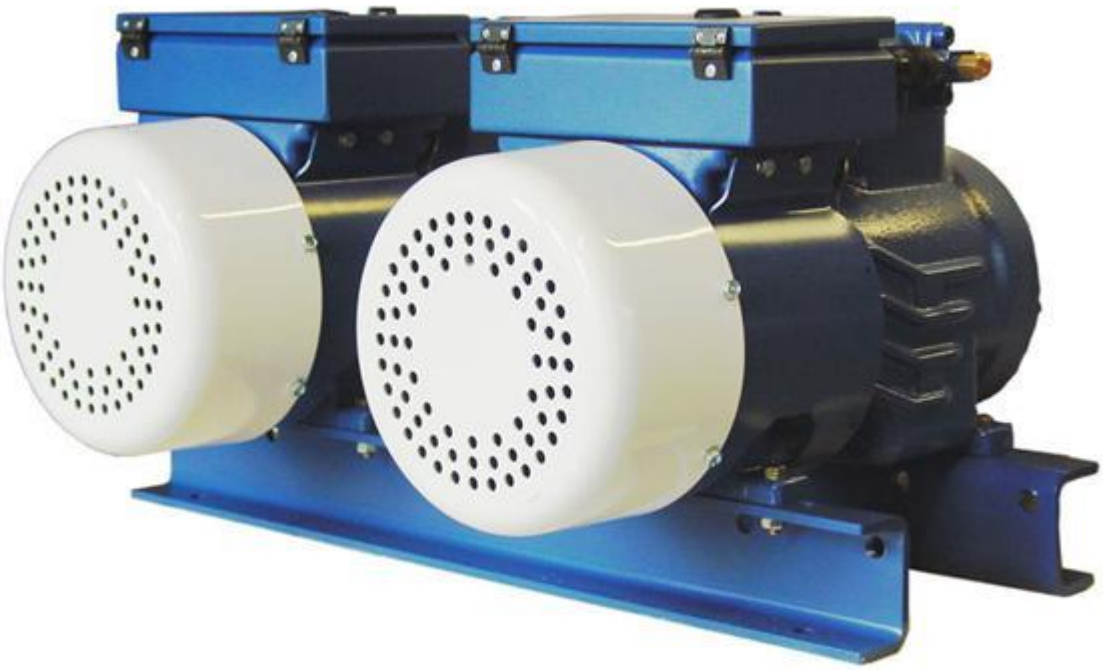
Изображение