DHA34P/215-4

Двигатель: 220-240V Δ / 380-420V Y -3- 50Hz

Хладагент: R22

Тема: Предварительный расчет

Эксплуатационные характеристики

Применение: Охлаждение и кондиционирование

Хладагент	R22	Коэффициент (COP/EER)	1,45
T расчетная	T точки росы	Производительность конденсатора	7,70 kW
Напряжение питания	50 Hz, 400 V	Массовый расход	0,027 kg/s
Температура кипения	-35,0 °C		
Давление кипения (абс.)	*1,32 bar*		
Температура конденсации	40,0 °C		
Давление конденсации (абс.)	*15,33 bar*		
Температура всас. газа	20 °C		
Переохлаждение (вне конденсатора)	0 K		
Полезный перегрев	100%		

	f	Q_o	Q_o‘	P	I	$Q_{o\ min}$	$Q_{o\ max}$
Компрессор 1	50 Hz	2,43 kW	2,43 kW	1,67 kW	4,13 A	--	--
Компрессор 2	50 Hz	2,43 kW	2,43 kW	1,67 kW	4,13 A	--	--
Итог		**4,86 kW**	**4,86 kW**	**3,34 kW**	**8,26 A**	**--**	**--**

f	Частота сети	[Hz]
Q_o	Холодопроизв. компрессора	[kW]
Q_o‘	Холодопроизв. испарителя	[kW]
P	Потребляемая мощность	[kW]
I	Потребляемый ток (400 V)	[A]
$Q_{o\ min}$	Мин. холодопроизводительность (25Hz / -)	[kW]
$Q_{o\ max}$	Макс. холодопроизводительность (NaNHz / 50Hz)	[kW]

Возможны изменения без предварительного уведомления

BOCK Compressors – Benzstraße 7 – 72636 Frickenhausen – +49 7022 945 4-0 – www.bock.de - vap@bock.de – © 2022 Bock GmbH

Пределы применения

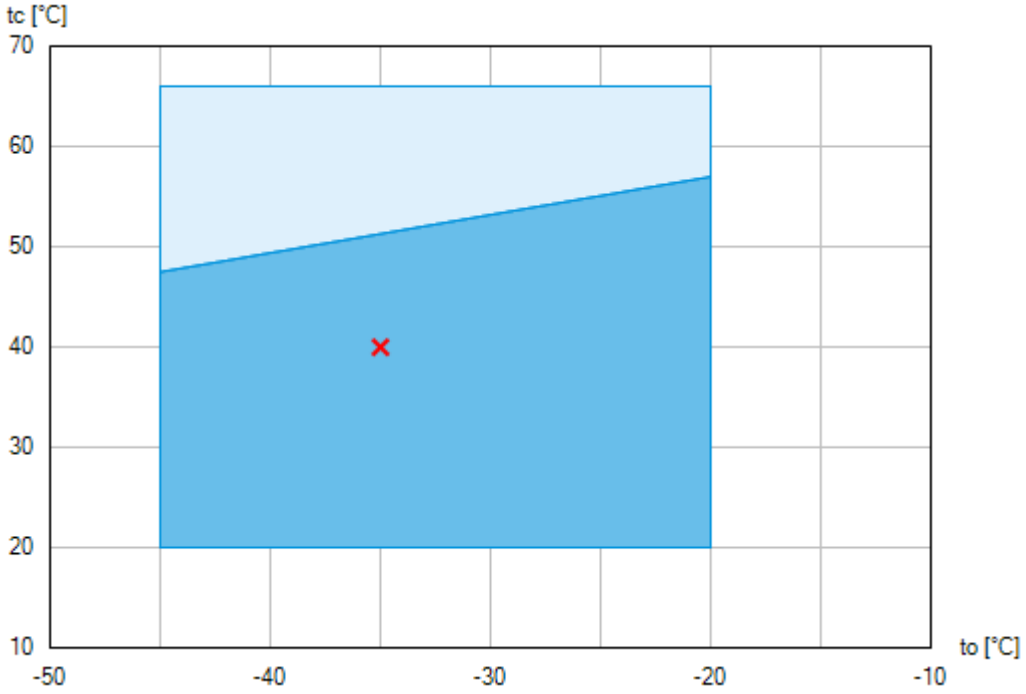

Применение без ограничений

Уменьшенная температура всасываемого газа (Δtoh<20K)

По диаграммам границ применения определяется рабочий диапазон компрессоров. Необходимо учитывать значение выделенных участков. Не рекомендуется длительная работа в пограничных диапазонах . Axis values refer to dew point (saturated vapour line).

BOCK Compressors – Benzstraße 7 – 72636 Frickenhausen – +49 7022 945 4-0 – www.bock.de - vap@bock.de – © 2022 Bock GmbH

DHA34P/215-4

Двигатель: 220-240V Δ / 380-420V Y -3- 50Hz

Хладагент: R22

Тема: Предварительный расчет

Технические характеристики

Число цилиндров / Ø цилиндра / ход поршня	2 x 4 / 41,5 mm / 40 mm
Объемная подача 50/60Гц (1450/1740 ¹/мин)	2 x 18,80 / 2 x 22,60 m³/h
Напряжение питания [1]	220-240V Δ / 380-420V Y -3- 50Hz
	265-290V Δ / 440-480V Y -3- 60Hz
Макс. рабочий ток [2]	2 x 12,1 / 7,0 A
Макс. потребляемая мощность [2]	2 x 4,0 kW
Пусковой ток (с блокированным ротором) [2]	2 x 87,0 / 50,0 A
Защита электродвигателя	MP10
Класс защиты: клем. коробка / вентилятор HA	IP 66 / IP 44
Напряжение вентилятора обдува HA	230 V - 1 - 50/60 Hz, 72 W
Вес	209 kg
Макс. допустимое избыточное давление (LP/HP) [3]	19 / 28 bar
Присоединение линии всасывания SL	28 mm - 1 1/8 "
Присоединение линии нагнетания DV	2 x 16 mm - 5/8 "
Смазка	Масляный насос
Тип масла для R134a, R404A, R407A/C/F, R448A, R449A, R450A, R513A	BOCKlub E55
Тип масла для R22	BOCKlub A46
Заправка масла	2 x 1,3 Ltr.
Габаритные размеры длина / ширина / высота	575 / 760 / 400 mm

1) Допуск (± 10%) относительно среднего значения диапазонов напряжения. Другие напряжения и ток по запросу

Все данные основаны на среднеквадратичном значании напряжения

2) - Значение макс. потребляемой мощности действительно для исправной питаюещей сети.

- Пусковой ток (с блокированным ротором)
  - Part winding (PW) motors: Winding 1 / Winding 1+2
  - Delta/Star (Δ/Y) motors: Δ / Y

- Учитывайте макс. рабочий ток и макс. потребляемую мощность для подбора контакторов, кабелей и автоматов защиты. Автоматы защиты: категория применения AC3.

3) LP = низкое давление
HP = высокое давление

Возможны изменения без предварительного уведомления

BOCK Compressors – Benzstraße 7 – 72636 Frickenhausen – +49 7022 945 4-0 – www.bock.de - vap@bock.de – © 2022 Bock GmbH

DHA34P/215-4

Двигатель: 220-240V Δ / 380-420V Y -3- 50Hz

Хладагент: R22

Тема: Предварительный расчет

Эксплуатационные характеристики

Применение: Охлаждение и кондиционирование
T расчетная: T точки росы
Частота сети: 50 Hz
Напряжение: 400 V
Температура всас. газа: 20 °C
Переохлаждение (вне конденсатора): 0 K

tc [°C]		to [°C]									
		-15,0	**-20,0**	**-25,0**	**-30,0**	**-35,0**	**-40,0**				
20,0	Q [W] P [kW] I [A]		15200 4,24 9,20	11780 3,72 8,66	8900 3,18 8,12	6460 2,64 7,60	4460 2,08 7,12				
25,0	Q [W] P [kW] I [A]		14140 4,78 9,80	10920 4,16 9,12	8200 3,54 8,46	5920 2,90 7,84	4040 2,24 7,26				
30,0	Q [W] P [kW] I [A]		13160 5,18 10,28	10160 4,50 9,48	7620 3,80 8,72	5480 3,08 8,02	3700 2,34 7,36				
35,0	Q [W] P [kW] I [A]		12300 5,48 10,62	9500 4,74 9,76	7120 3,98 8,92	5120 3,22 8,14	3460 2,44 7,44				
40,0	Q [W] P [kW] I [A]		11540 5,70 10,90	8920 4,92 9,96	6720 4,14 9,08	4860 3,34 8,26	3300 2,54 7,52				
45,0	Q [W] P [kW] I [A]		10900 5,88 11,10	8480 5,08 10,16	6420 4,28 9,26	4700 3,48 8,42	3240 2,68 7,66				
50,0	Q [W] P [kW] I [A]		10380 6,04 11,30	8140 5,26 10,36	6240 4,46 9,46	4640 3,68 8,62	3300 2,90 7,86				
55,0	Q [W] P [kW] I [A]		9960 6,22 11,54	7920 5,46 10,60	6180 4,72 9,72	4700 3,96 8,92	3440 3,24 8,16				

Уменьшенная температура всасываемого газа (Δtoh<20K)

to Температура кипения
tc Температура конденсации
Q Холодопроизв. компрессора
P Потребляемая мощность
I Потребляемый ток

Возможны изменения без предварительного уведомления

BOCK Compressors – Benzstraße 7 – 72636 Frickenhausen – +49 7022 945 4-0 – www.bock.de - vap@bock.de – © 2022 Bock GmbH

Размеры и подключения

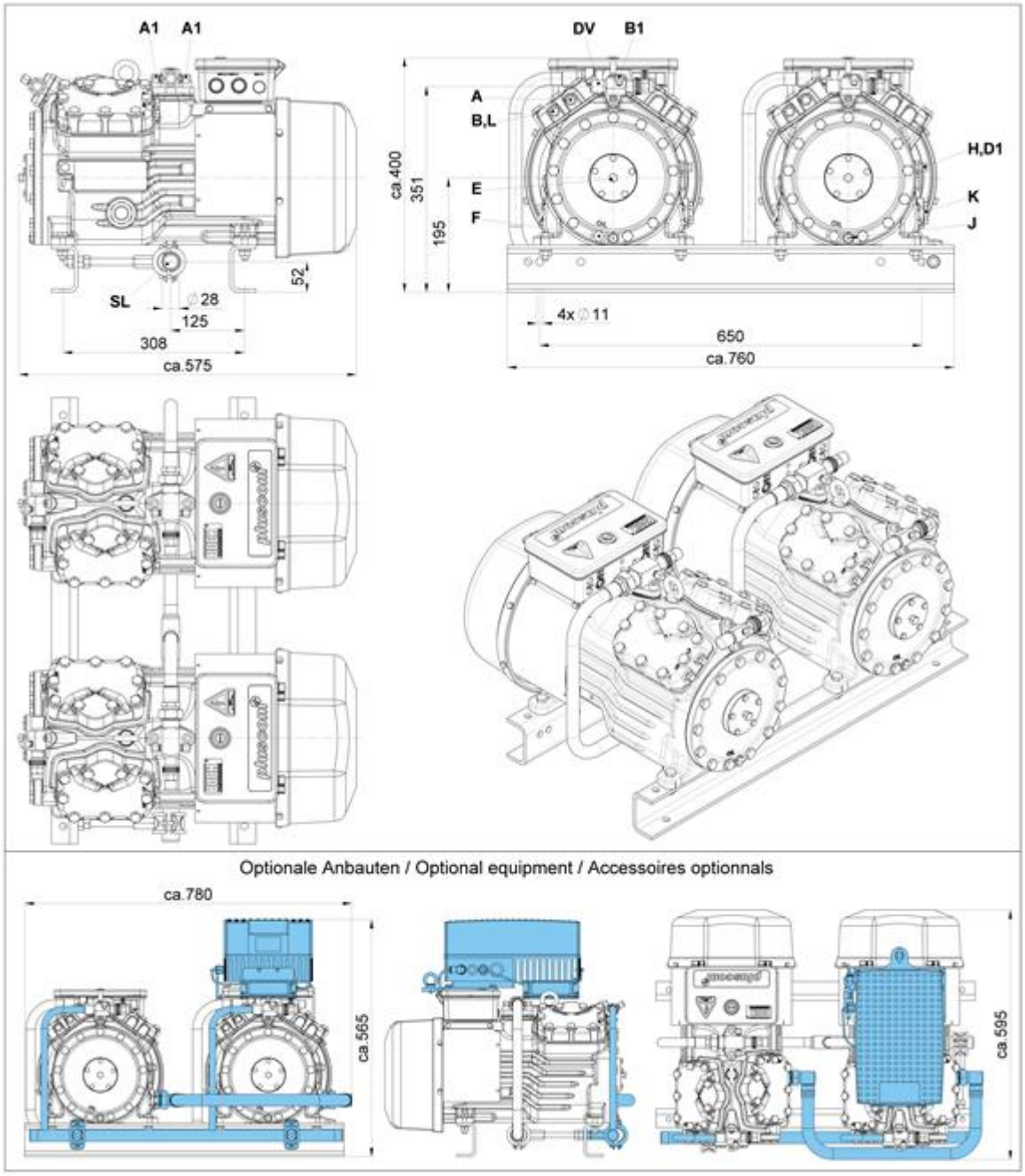

Возможны изменения без предварительного уведомления

BOCK Compressors – Benzstraße 7 – 72636 Frickenhausen – +49 7022 945 4-0 – www.bock.de - vap@bock.de – © 2022 Bock GmbH

SV	Запорный клапан на всасывании, труба ø [1]	22 mm - 7/8 "
DV	Запорный клапан на нагнетании, труба ø [1]	16 mm - 5/8 "
SL	Всасывающий коллектор, труба ø [1]	28 mm - 1 1/8 "
A	Подключение на всывании, неблокируемое	1/8 " NPTF
A1	Подключение на всывании, блокируемое	7/16 " UNF
B	Подключение на нагнетании, неблокируемое	1/8 " NPTF
B1	Подключение на нагнетании, блокируемое	7/16 " UNF
D1	Возврат масла из маслоотделителя	1/4 " NPTF
E	Подключение манометра для измерения давления масла	1/8 " NPTF
F	Слив масла	M 10
H	Пробка для заливки масла	1/4 " NPTF
J	Подогреватель масла в картере	Ø 15 mm
K	Смотровое стекло	1 1/8 " - 18 UNEF
L	Подключение защитного термостата на нагнетании	1/8 " NPTF

1) Присоединение под пайку

BOCK Compressors – Benzstraße 7 – 72636 Frickenhausen – +49 7022 945 4-0 – www.bock.de - vap@bock.de – © 2022 Bock GmbH

Изображение

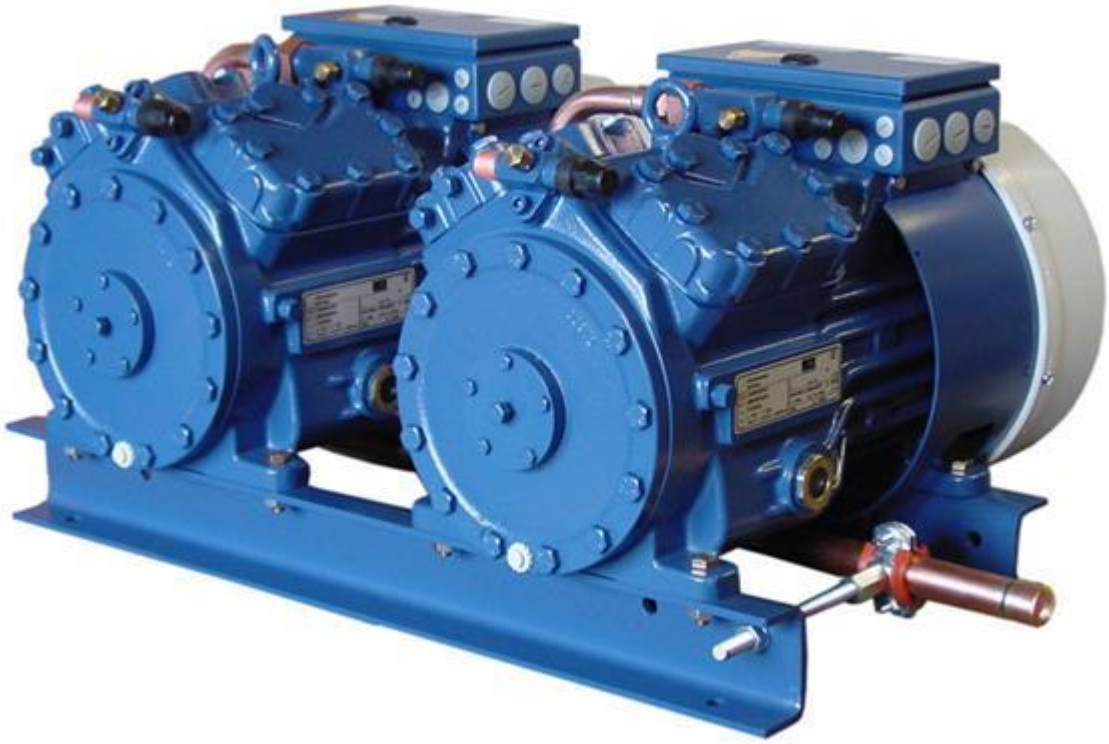

Возможны изменения без предварительного уведомления

BOCK Compressors – Benzstraße 7 – 72636 Frickenhausen – +49 7022 945 4-0 – www.bock.de - vap@bock.de – © 2022 Bock GmbH