Модель: Q5-28.1Y

Хладагент: R404A

Электропитание: 400/3/50 DOL-STAR

Технические данные:

Объемная произв-ть	28,02 m³/h
номин-ое значение скорости вращения	1450 rpm
Напряжение двигателя	400 V
номин-ое значение частоты эл. сети	50 Hz
Максимальный рабочий ток (MRA)	14 A
Ток заблокированного ротора (LRA)	63,1 A
кол-во цилиндров	4
Вес нетто	79 kg
Холодильное масло	FRASCOLD POE32
Заправка маслом	1,6 l
Максимальное статическое давление BP	20,5 bar
Максимальное рабочее давление HP	30 bar

Уровень шума:

Уровень звуковой мощности -10/45°C R404A @50Hz	72 dB(A)
Звуковое давление (*) - расстояние: 1 m	64 dB(A)
Уровень звуковой мощности -35/40°C R404A @50Hz	74 dB(A)
Звуковое давление (*) - расстояние: 1 m	66 dB(A)

*Полусферич. модель

Электрические подключения:

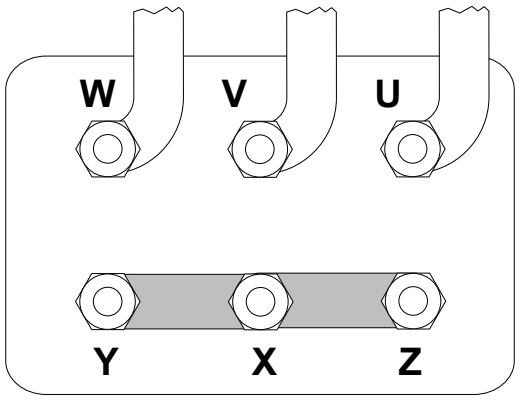

Границы применения:

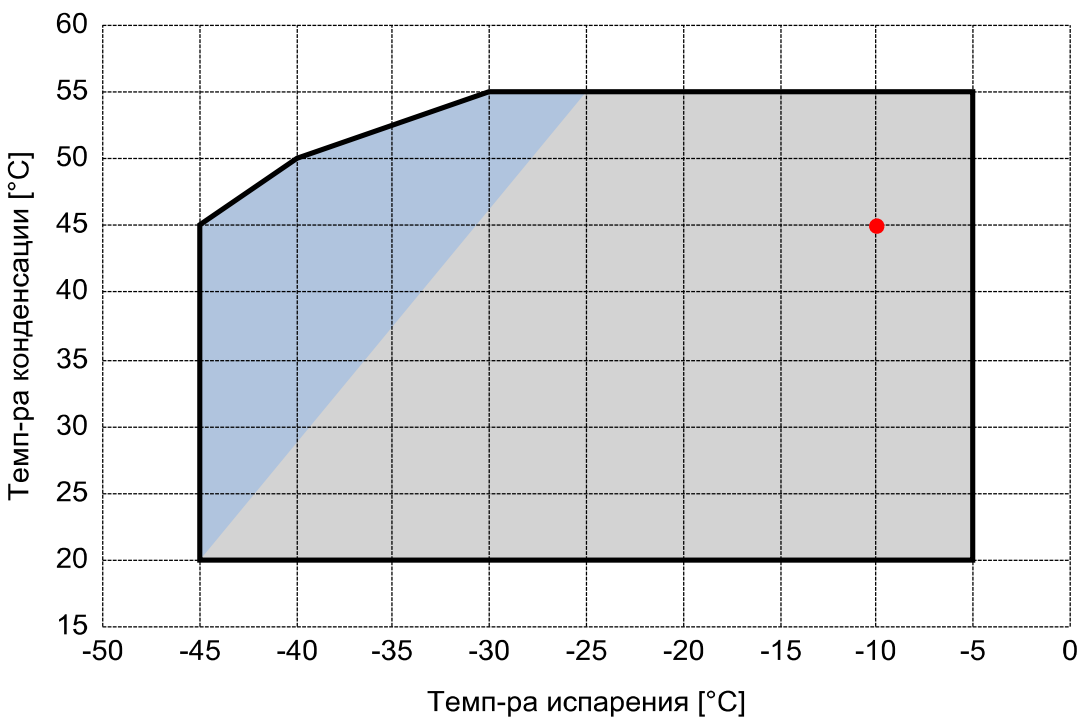

Рекомендуемые условия EN12900

- Темп-ра всас. Газа = 20 °C
- Переохлаждение жидкости = 0 K
- 100% производительности

Сертифицирован:

- ASERCOM (ref. EN12900, 50 Hz, 100% cap.)

Все данные могут быть изменены без предварительного уведомления

Модель: Q5-28.1Y

Хладагент: R404A

Электропитание: 400/3/50 DOL-STAR

Размеры:

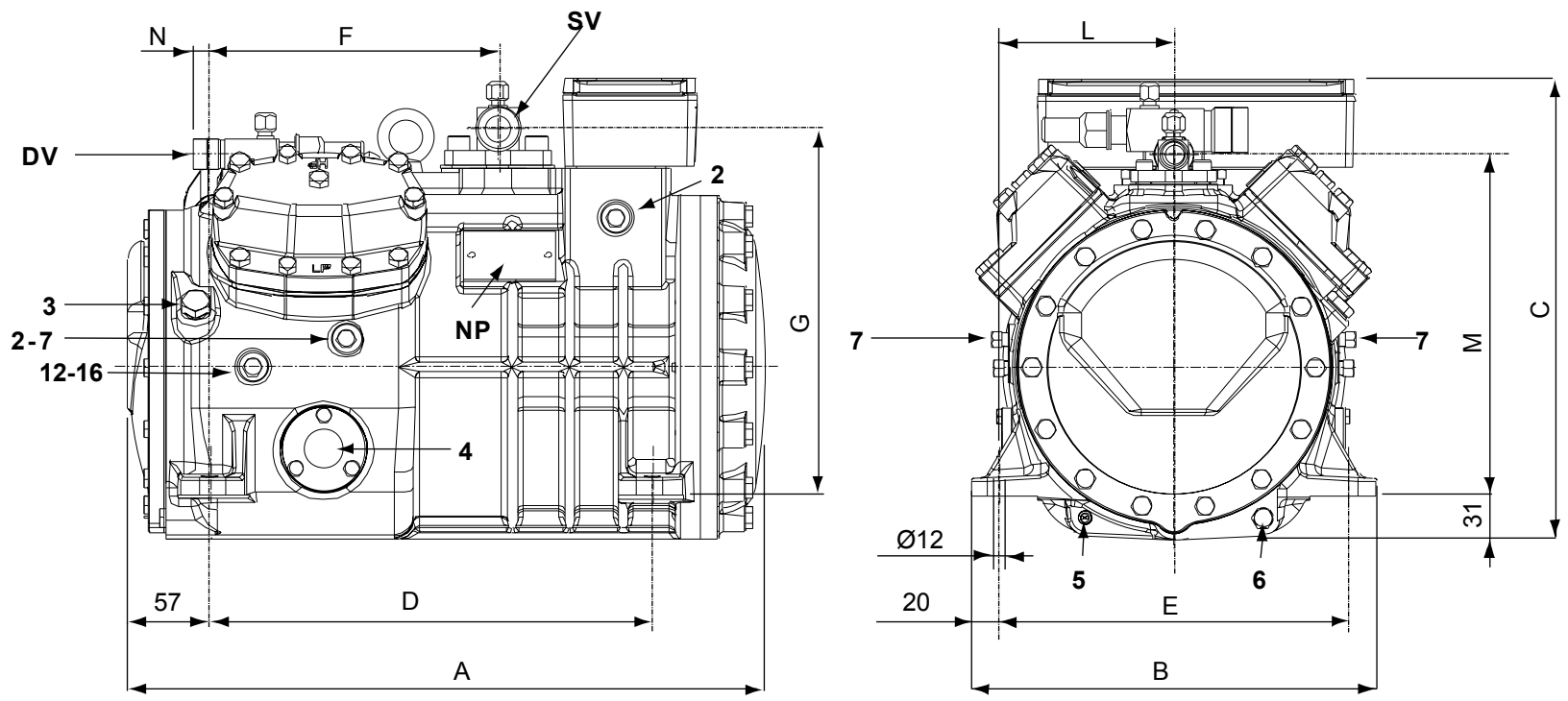

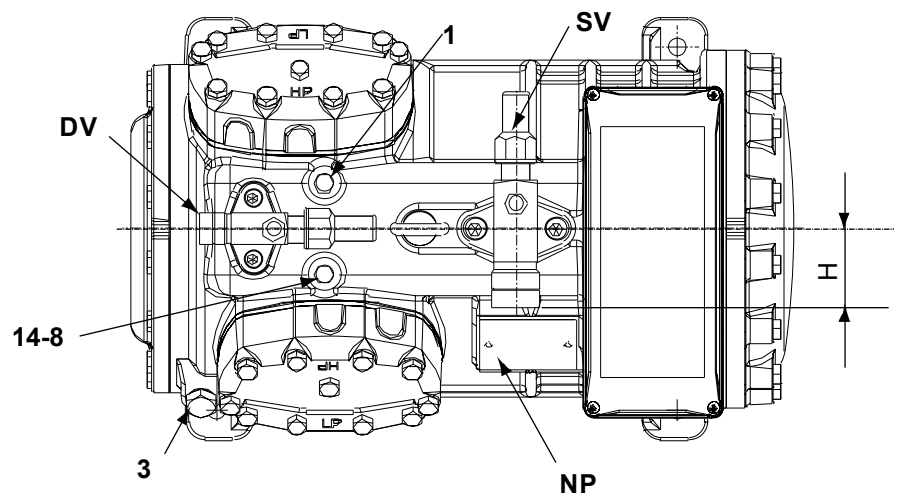

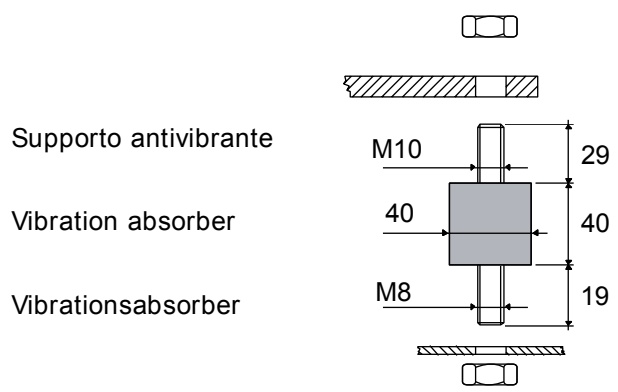

Комментарии:

SV: Всасывающий вентиль	1 3/8" in - 35 mm	1: Разъем для высокого давления	1/8" NPT
DV: Нагнетательный вентиль	7/8" in - 22,225 mm	2: Разъем для низкого давления	1/8" NPT
A: Длина	449 mm	3: Заглушка (запр-ка масла)	1/4" GAS
B: Ширина	286 mm	4: Смотровое стекло уровня масла	-
C: Высота	325 mm	5: Место установки ТЭНа подогрева картера	-
D: Отверстия для крепежа	312 mm	6: Заглушка (слив масла)	M8 x 22
E: Отверстия для крепежа	246 mm	7: Разъем для клапана впрыска жидкости	1/8" NPT
F: Всасывающий вентиль	203 mm	8: Разъем для датчика впрыска жидкости	1/8" NPT
G: Всасывающий вентиль	261 mm	12: Заглушка возврата масла	1/8" NPT
H: Всасывающий вентиль	58 mm	14: Подключение датчика максимальной температуры нагнетания	1/8" NPT
L: Нагнетательный вентиль	123 mm	16: Заглушка давления в картере	1/8" NPT
M: Нагнетательный вентиль	239 mm	NP: Заводская этикетка на компрессоре	
N: Нагнетательный вентиль	17 mm		

Все данные могут быть изменены без предварительного уведомления

Модель: Q5-28.1Y

Хладагент: R404A

Электропитание: 400/3/50 DOL-STAR

P&I Diagram:

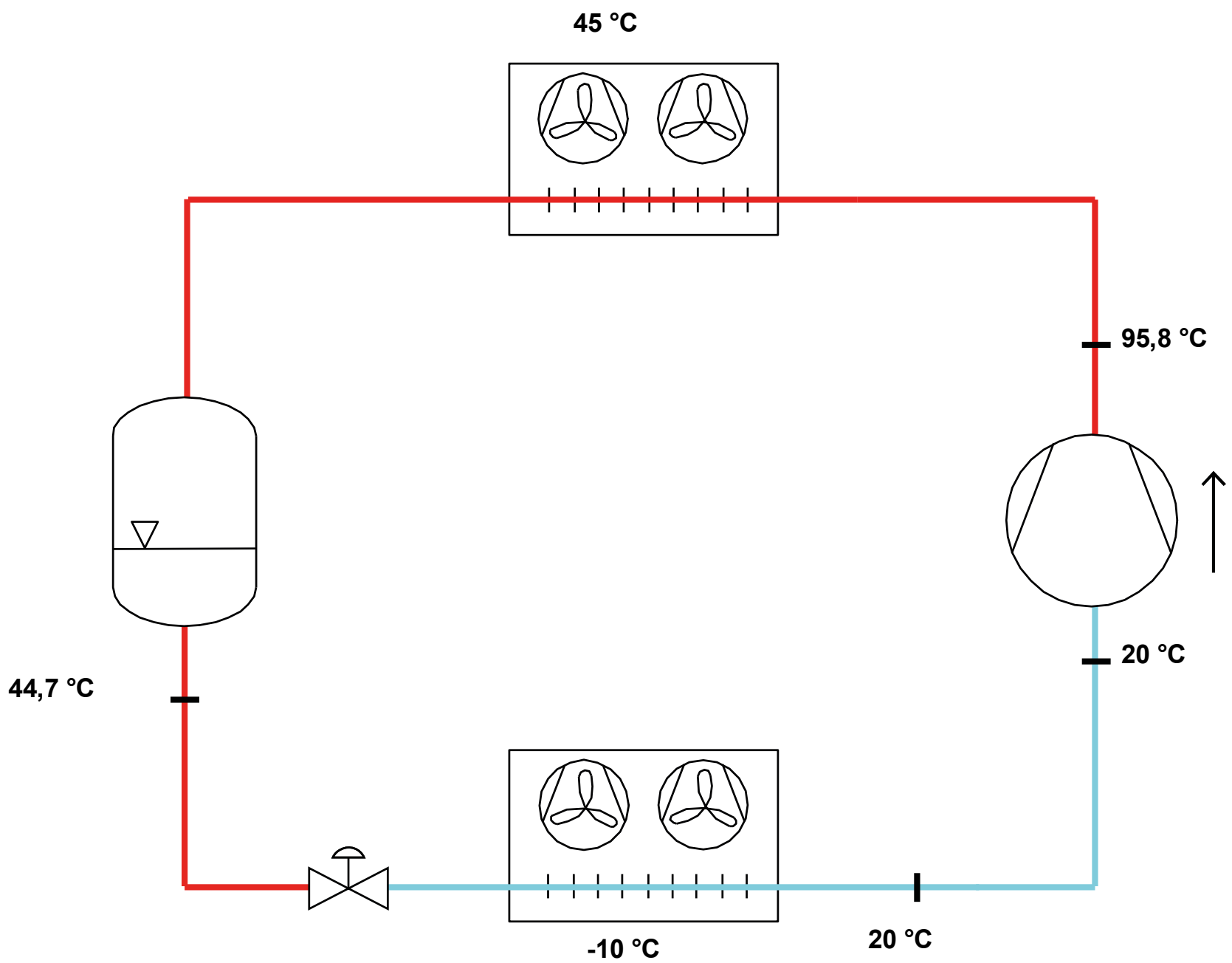

FRASCOLD SPA - via Barbara Melzi 103/105, IT 20027 Rescaldina MI - +39-0331-742201 - frascold@frascold.it - www.frascold.it

Модель: Q5-28.1Y

Хладагент: R404A

Электропитание: 400/3/50 DOL-STAR

Коэффициенты полинома согласно стандарта EN12900 for Q5-28.1Y:

*S = Tevap ; D = Tcond

Рекомендуемые условия	
Хладагент	R404A
Темп-ра окружающей среды	35 °C
Темп-ра всас. Газа	20 °C
Переохлаждение жидкости	0 K
Эл. частота	50 Hz

	Холодопроизводительность [W]	Потребляемая мощность [W]
C1	3,826925E+004	2,060506E+003
C2	1,284634E+003	-6,150741E+001
C3	-4,077022E+002	1,628128E+002
C4	1,415591E+001	-1,869014E+000
C5	-1,241334E+001	4,046420E+000
C6	8,097240E-002	-8,696543E-001
C7	4,558992E-002	-9,509231E-003
C8	-1,121520E-001	2,299023E-002
C9	-9,526710E-005	-7,606878E-003
C10	4,922590E-004	1,079142E-003

$Y = C1 + C2*S + C3*D + C4*S^2 + C5*S*D + C6*D^2 + C7*S^3 + C8*D*S^2 + C9*S*D^2 + C10*D^3$

FRASCOLD SPA - via Barbara Melzi 103/105, IT 20027 Rescaldina MI - +39-0331-742201 - frascold@frascold.it - www.frascold.it

Показатель произв-ти:

Режим эксплуатации	Субкритический, 100 % производительности
Переохлаждение жидкости	0 K
Темп-ра всас. Газа	20 °C
Полезный перегрев	100 %
Эл. частота	50 Hz
Требуется охлаждение! Вентилятор для головки блока	

Холодопроизводительность [kW]

T.Evap / T.Cond	-45 °C	-40 °C	-35 °C	-30 °C	-25 °C	-20 °C	-15 °C	-10 °C	-5 °C
55 °C	-	-	-	4,082	5,412	6,971	8,792	10,91	13,358
50 °C	-	2,358	3,435	4,699	6,185	7,928	9,962	12,32	15,037
45 °C	1,76	2,755	3,931	5,323	6,966	8,894	11,14	13,738	16,724
40 °C	2,092	3,158	4,435	5,956	7,755	9,866	12,325	15,164	18,419
35 °C	2,43	3,569	4,946	6,595	8,55	10,846	13,517	16,597	20,12
30 °C	2,776	3,987	5,464	7,241	9,353	11,833	14,716	18,036	21,828
25 °C	3,128	4,411	5,988	7,894	10,162	12,826	15,922	19,482	23,542
20 °C	3,486	4,841	6,519	8,552	10,977	13,825	17,133	20,934	25,262

Потребляемая мощность [W]

T.Evap / T.Cond	-45 °C	-40 °C	-35 °C	-30 °C	-25 °C	-20 °C	-15 °C	-10 °C	-5 °C
55 °C	-	-	-	4136	4884	5638	6390	7133	7860
50 °C	-	2747	3425	4117	4816	5514	6205	6881	7536
45 °C	2168	2791	3429	4075	4722	5363	5991	6599	7179
40 °C	2227	2813	3409	4008	4601	5183	5746	6283	6787
35 °C	2265	2814	3366	3915	4453	4974	5471	5935	6360
30 °C	2283	2791	3298	3796	4277	4735	5163	5553	5898
25 °C	2279	2746	3205	3649	4071	4465	4822	5135	5398
20 °C	2253	2676	3086	3475	3836	4162	4447	4682	4862

Холодильный коэффициент [W/W]

T.Evap / T.Cond	-45 °C	-40 °C	-35 °C	-30 °C	-25 °C	-20 °C	-15 °C	-10 °C	-5 °C
55 °C	-	-	-	0,99	1,11	1,24	1,38	1,53	1,7
50 °C	-	0,86	1	1,14	1,28	1,44	1,61	1,79	2
45 °C	0,81	0,99	1,15	1,31	1,48	1,66	1,86	2,08	2,33
40 °C	0,94	1,12	1,3	1,49	1,69	1,9	2,14	2,41	2,71
35 °C	1,07	1,27	1,47	1,68	1,92	2,18	2,47	2,8	3,16
30 °C	1,22	1,43	1,66	1,91	2,19	2,5	2,85	3,25	3,7
25 °C	1,37	1,61	1,87	2,16	2,5	2,87	3,3	3,79	4,36
20 °C	1,55	1,81	2,11	2,46	2,86	3,32	3,85	4,47	5,2

Все данные могут быть изменены без предварительного уведомления