Модель: Q7-28.1Y

Хладагент: R404A

Электропитание: 400/3/50 DOL-STAR

Технические данные:

Объемная произв-ть	28,02 m³/h
номин-ое значение скорости вращения	1450 rpm
Напряжение двигателя	400 V
номин-ое значение частоты эл. сети	50 Hz
Максимальный рабочий ток (MRA)	17,6 A
Ток заблокированного ротора (LRA)	87,3 A
кол-во цилиндров	4
Вес нетто	79 kg
Холодильное масло	FRASCOLD POE32
Заправка маслом	1,6 l
Максимальное статическое давление BP	20,5 bar
Максимальное рабочее давление HP	30 bar

Уровень шума:

Уровень звуковой мощности 5/50°C R404A @50Hz	71 dB(A)
Звуковое давление (*) - расстояние: 1 m	63 dB(A)
Уровень звуковой мощности -10/45°C R404A @50Hz	72 dB(A)
Звуковое давление (*) - расстояние: 1 m	64 dB(A)

*Полусферич. модель

Электрические подключения:

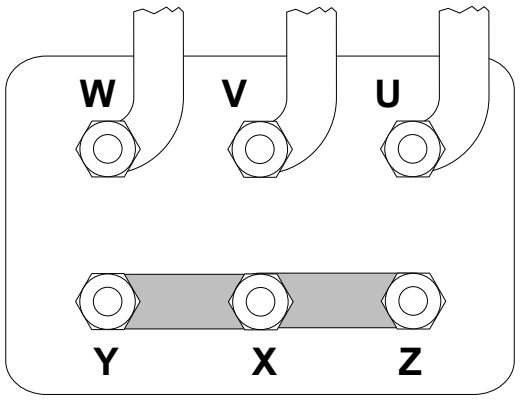

Границы применения:

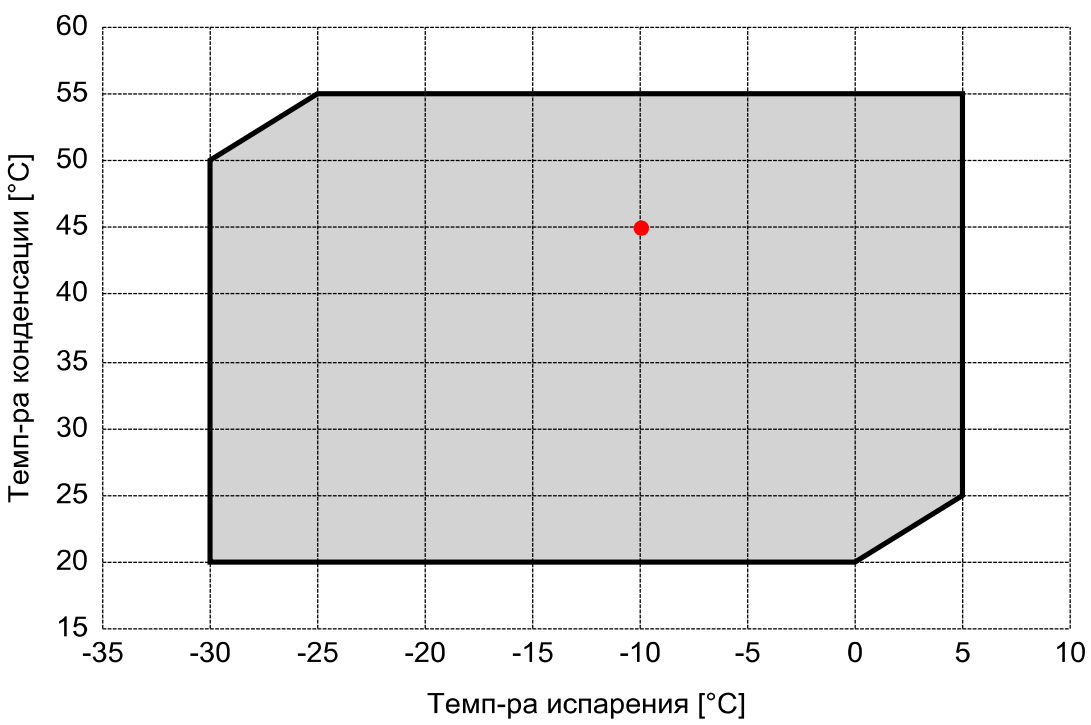

Рекомендуемые условия EN12900

- Темп-ра всас. Газа = 20 °C
- Переохлаждение жидкости = 0 K
- 100% производительности

Сертифицирован:

- ASERCOM (ref. EN12900, 50 Hz, 100% cap.)

Все данные могут быть изменены без предварительного уведомления

FRASCOLD SPA - via Barbara Melzi 103/105, IT 20027 Rescaldina MI - +39-0331-742201 - frascold@frascold.it - www.frascold.it

Модель: Q7-28.1Y

Хладагент: R404A

Электропитание: 400/3/50 DOL-STAR

Размеры:

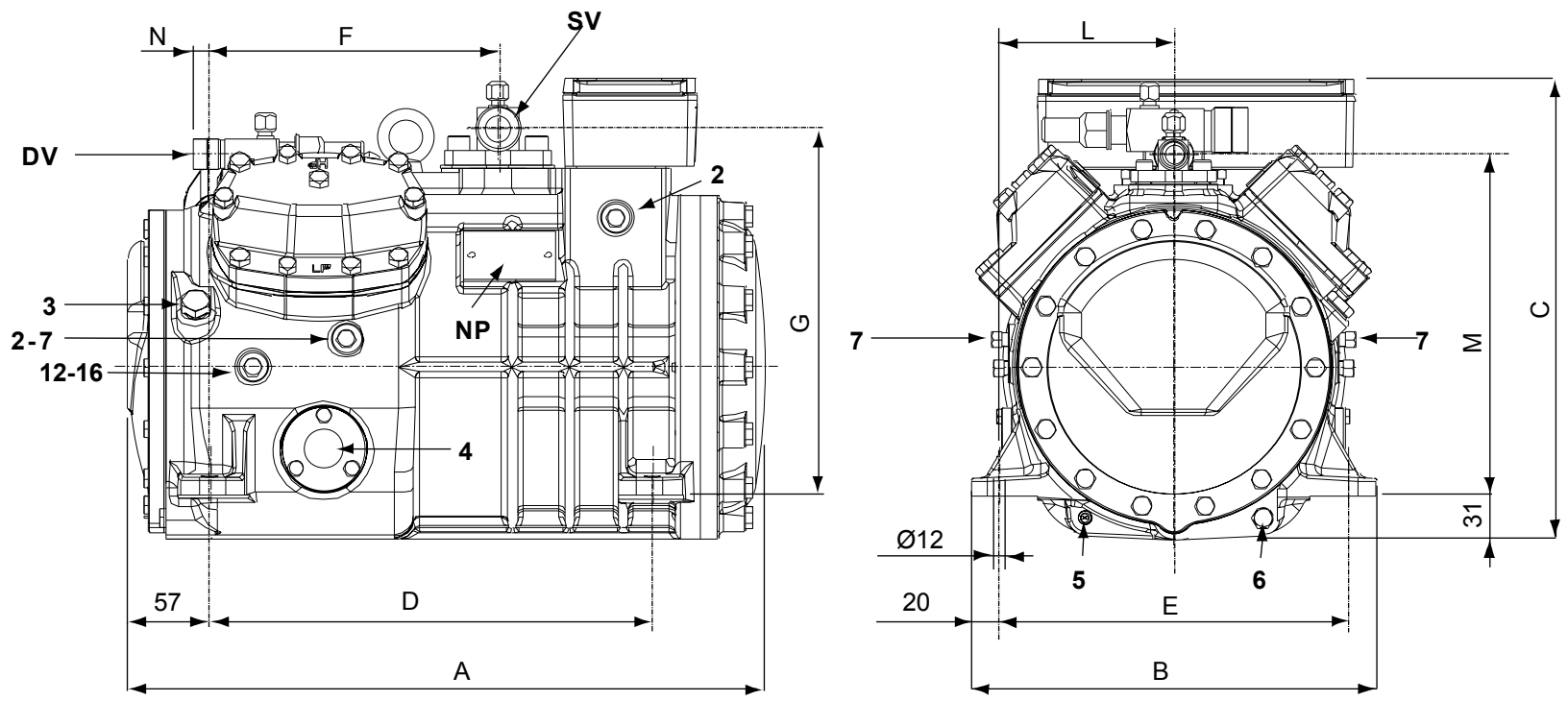

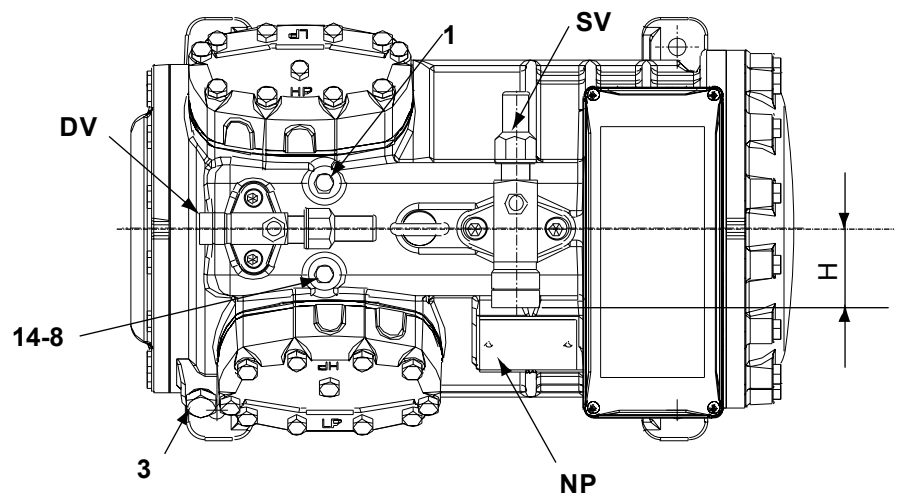

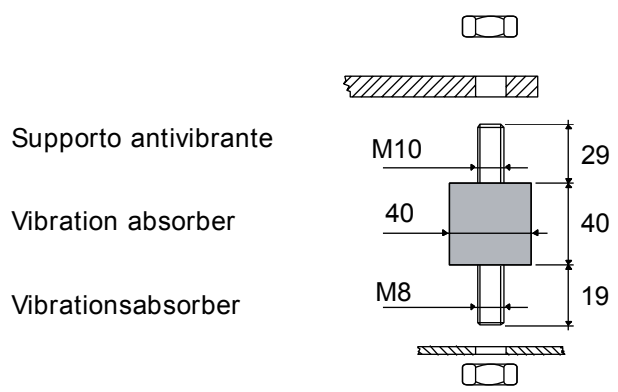

Комментарии:

SV: Всасывающий вентиль	1 3/8" in - 35 mm	1: Разъем для высокого давления	1/8" NPT
DV: Нагнетательный вентиль	1 1/8" in - 28,575 mm	2: Разъем для низкого давления	1/8" NPT
A: Длина	449 mm	3: Заглушка (запр-ка масла)	1/4" GAS
B: Ширина	286 mm	4: Смотровое стекло уровня масла	-
C: Высота	328 mm	5: Место установки ТЭНа подогрева картера	-
D: Отверстия для крепежа	312 mm	6: Заглушка (слив масла)	M8 x 22
E: Отверстия для крепежа	246 mm	7: Разъем для клапана впрыска жидкости	1/8" NPT
F: Всасывающий вентиль	203 mm	8: Разъем для датчика впрыска жидкости	1/8" NPT
G: Всасывающий вентиль	261 mm	12: Заглушка возврата масла	1/8" NPT
H: Всасывающий вентиль	58 mm	14: Подключение датчика максимальной температуры нагнетания	1/8" NPT
L: Нагнетательный вентиль	123 mm	16: Заглушка давления в картере	1/8" NPT
M: Нагнетательный вентиль	239 mm	NP: Заводская этикетка на компрессоре	
N: Нагнетательный вентиль	28 mm		

Все данные могут быть изменены без предварительного уведомления

Модель: Q7-28.1Y

Хладагент: R404A

Электропитание: 400/3/50 DOL-STAR

P&I Diagram:

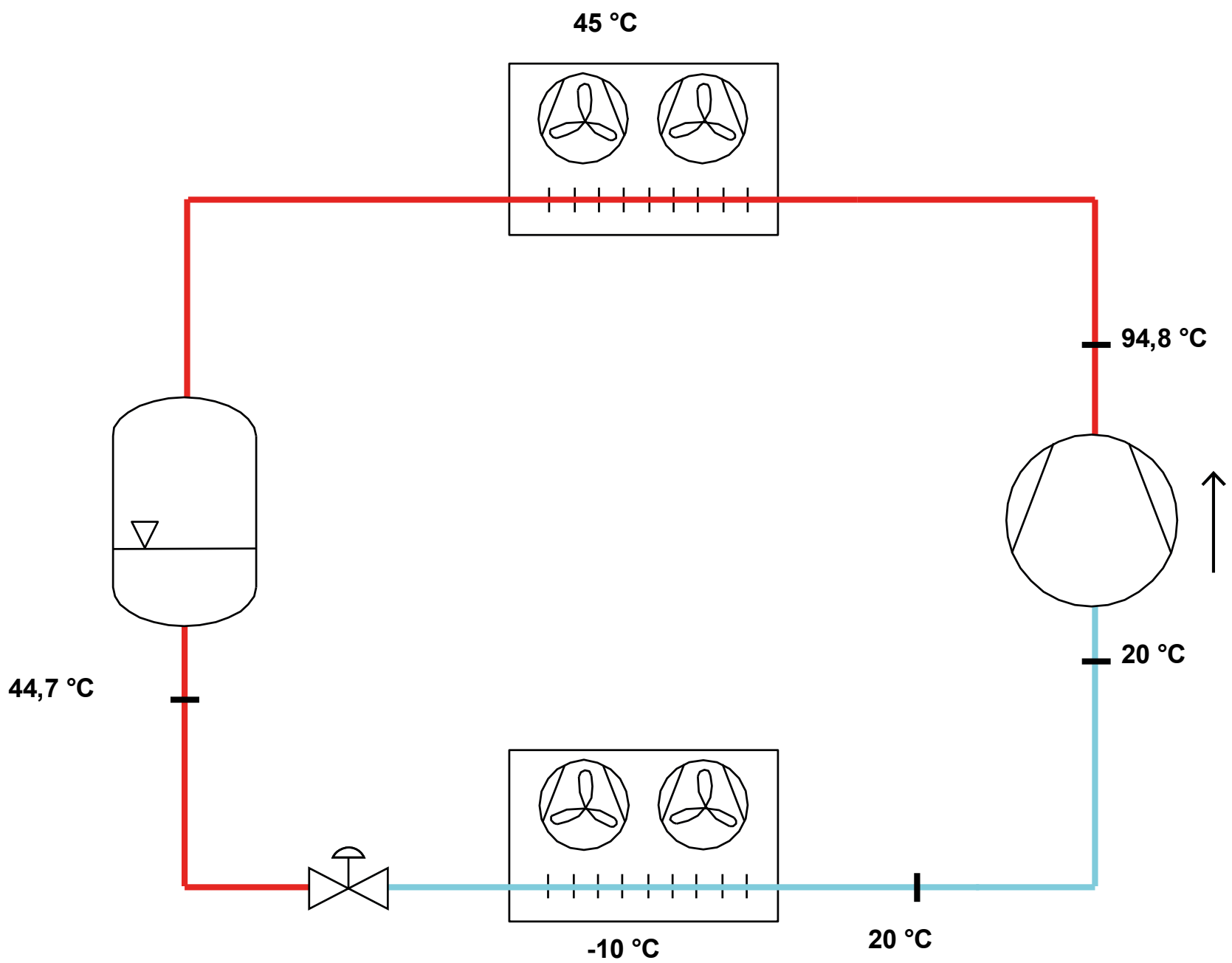

FRASCOLD SPA - via Barbara Melzi 103/105, IT 20027 Rescaldina MI - +39-0331-742201 - frascold@frascold.it - www.frascold.it

Модель: Q7-28.1Y

Хладагент: R404A

Электропитание: 400/3/50 DOL-STAR

Коэффициенты полинома согласно стандарта EN12900 for Q7-28.1Y:

*S = Tevap ; D = Tcond

Рекомендуемые условия	
Хладагент	R404A
Темп-ра окружающей среды	35 °C
Темп-ра всас. Газа	20 °C
Переохлаждение жидкости	0 K
Эл. частота	50 Hz

	Холодопроизводительность [W]	Потребляемая мощность [W]
C1	3,947155E+004	2,271519E+003
C2	1,389856E+003	-6,162469E+001
C3	-4,419332E+002	1,598480E+002
C4	1,680411E+001	-1,805590E+000
C5	-1,412851E+001	3,620695E+000
C6	9,279246E-001	-1,232047E+000
C7	6,001120E-002	-4,869533E-003
C8	-1,511777E-001	2,333885E-002
C9	9,546420E-004	-3,702738E-003
C10	-8,638416E-003	7,088901E-003

$Y = C1 + C2*S + C3*D + C4*S^2 + C5*S*D + C6*D^2 + C7*S^3 + C8*D*S^2 + C9*S*D^2 + C10*D^3$

Все данные могут быть изменены без предварительного уведомления

Показатель произв-ти:

Режим эксплуатации	Субкритический, 100 % производительности
Переохлаждение жидкости	0 K
Темп-ра всас. Газа	20 °C
Полезный перегрев	100 %
Эл. частота	50 Hz
Требуется охлаждение! Вентилятор для головки блока	

Холодопроизводительность [kW]

T.Evap / T.Cond	-30 °C	-25 °C	-20 °C	-15 °C	-10 °C	-5 °C	0 °C	5 °C
55 °C	-	5,511	7,137	9,007	11,167	13,661	16,535	19,833
50 °C	4,741	6,31	8,117	10,205	12,621	15,409	18,615	22,283
45 °C	5,377	7,089	9,077	11,384	14,056	17,139	20,676	24,714
40 °C	6	7,855	10,024	12,55	15,479	18,856	22,726	27,134
35 °C	6,616	8,615	10,965	13,71	16,896	20,568	24,77	29,548
30 °C	7,231	9,374	11,906	14,87	18,314	22,28	26,815	31,964
25 °C	7,853	10,14	12,853	16,038	19,738	24	28,868	34,388
20 °C	8,487	10,918	13,814	17,218	21,176	25,734	30,935	-

Потребляемая мощность [W]

T.Evap / T.Cond	-30 °C	-25 °C	-20 °C	-15 °C	-10 °C	-5 °C	0 °C	5 °C
55 °C	-	5108	5820	6520	7205	7872	8516	9134
50 °C	4322	4993	5650	6290	6909	7504	8070	8604
45 °C	4253	4875	5476	6055	6607	7128	7616	8065
40 °C	4176	4747	5292	5809	6293	6740	7148	7512
35 °C	4086	4605	5093	5546	5961	6334	6661	6938
30 °C	3976	4443	4873	5262	5607	5904	6150	6340
25 °C	3843	4256	4627	4951	5225	5446	5608	5710
20 °C	3680	4039	4350	4608	4810	4953	5032	-

Холодильный коэффициент [W/W]

T.Evap / T.Cond	-30 °C	-25 °C	-20 °C	-15 °C	-10 °C	-5 °C	0 °C	5 °C
55 °C	-	1,08	1,23	1,38	1,55	1,74	1,94	2,17
50 °C	1,1	1,26	1,44	1,62	1,83	2,05	2,31	2,59
45 °C	1,26	1,45	1,66	1,88	2,13	2,4	2,71	3,06
40 °C	1,44	1,65	1,89	2,16	2,46	2,8	3,18	3,61
35 °C	1,62	1,87	2,15	2,47	2,83	3,25	3,72	4,26
30 °C	1,82	2,11	2,44	2,83	3,27	3,77	4,36	5,04
25 °C	2,04	2,38	2,78	3,24	3,78	4,41	5,15	6,02
20 °C	2,31	2,7	3,18	3,74	4,4	5,2	6,15	-

Все данные могут быть изменены без предварительного уведомления