OFFICINE MARIO DORIN SINCE 1918
DORIN INNOVATION

Модель: H1001CS - PAGE 1
01/06/2023 - Dorin Software v. 22.12
Все данные могут быть изменены

Рассчитать - H

Ввод

Модель	H1001CS
Хладагент	R22
Температура кипения	-35.0 °C
Температура конденсации	40.0 °C
Ссылка на темп-ру	Темп-ра точки росы
Температура всасывания	20.0 °C
Темп-ра газа на выходе из испарителя	20.0 °C
Переохлаждение жидкости	0.0 K
Эл.напряжение/фаза/частота	380-420 V / 3 / 50 Hz
Регулятор производительности	100%

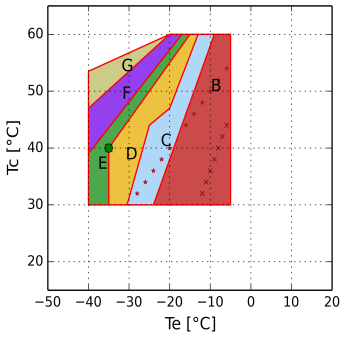

B = Стандартная область применения
C = Охл-ие вентилятором или макс. перегрев 20 K
D =Вентилятор + система DTC при перегреве > 30 K
E =Вентилятор + система DTC при перегреве > 20 K
F =Вентилятор + система DTC
G = Только спец. применение; двухступенчатые компрессоры
× = Min Te 50%
* = Min Te 50% Охл-ие вентилятором или макс. перегрев 20 K
• = Темп-ра точки росы

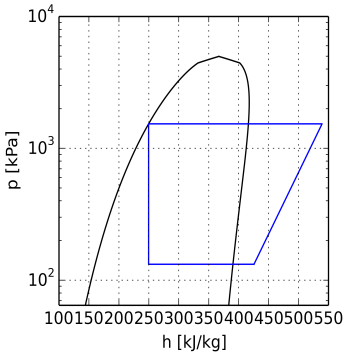

Расчет производительности

	Стандартные условия	Произв-ть испарителя	Произв-ть компрессора
Холодопроизв-ть	8020 W	8020 W	8020 W
Потребляемая мощность	5.71 kW	5.71 kW	5.71 kW
Произв-ть конденсатора	13.72 kW	13.72 kW	13.72 kW
Холод-ый коэф-т COP	1.40	1.40	1.40
Массовый расход	163.6 kg/h	163.6 kg/h	163.6 kg/h
Потребляемый эл. ток	10.8 A	10.8 A	10.8 A
Макс. рабочий ток	24.0 A	24.0 A	24.0 A
Пусковой ток	108.7 A	108.7 A	108.7 A

Технические данные

Количество цилиндров	4.0	
Диаметр цилиндра	63.0	[mm]
Ход поршня	45.0	[mm]
Объемная произв-ть @ 50 Hz	48.82	[m³/h]
Объемная произв-ть @ 60 Hz	58.58	[m³/h]
Всасывающий вентиль	35 s.	[mm]
Нагнетательный вентиль	28 s.	[mm]
Заправка маслом	2.5	[L]
Вес нетто	127.0	[kg]

Габаритные размеры [mm]

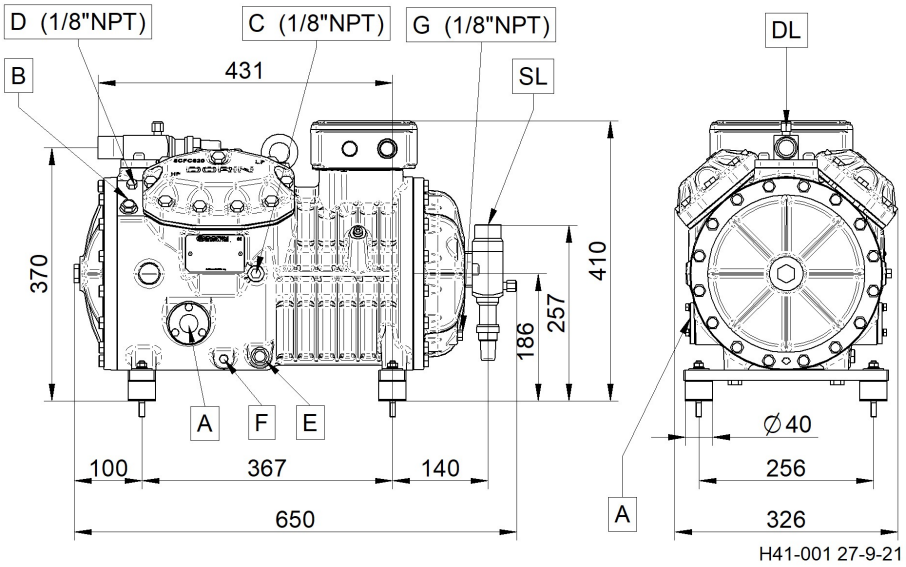

A - Смотр. стекло по маслу
B - Заглушка (заправка маслом)
C - Заглушка (всасывание)
D - Заглушка (нагнетание)
E - Заглушка (слив масла)
F - ТЭН подогрева масла
DL - Вентиль (нагнетание)
SL - Вентиль (всасывание)

Конфигурация: Стандарт.поставка \ Доп.аксессуар

TE=Термисторная защита	Стандарт.поставка
REL=Электрон. модуль защиты эл.двигателя	Стандарт.поставка
CH=ТЭН подогрева картера	Доп.аксессуар
TCH=Терморегулируемый ТЭН подогрева картера	Доп.аксессуар
SLCR=Плавное бесступенчатое регулирование производительности	Доп.аксессуар
BF=Вент-р для охл-ния головки блока цилиндров	Доп.аксессуар
WH=Водяное охл-ние головки блока цилиндров	Доп.аксессуар
US=Разгрузка при старте	Доп.аксессуар
ALL=Сигнализация уровня масла	Доп.аксессуар
IP65=Клеммная коробка IP65	Стандарт.поставка
CR1=Регулирование производительности 50-100%	Доп.аксессуар
UL=UL утвержденных компрессора	Доп.аксессуар
При работе с ГФУ хладагентами - заказывать компрессор с маслом POE. При работе с ГФХУ хладагентами - заказывать компрессор с минеральным маслом.	
HFC (POE 46) - HCFC (MIN 46-68)	Стандарт.поставка
При эксплуатации в области низких температур необходимо обеспечить внешнее охлаждение.	
Эл. двигатели, эксплуатирующиеся при не указанных выше эл. напряжениях, поставляются под заказ.	
220-240/3/50 (Δ) 380-420/3/50 (Y)	Доп.аксессуар
265-290/3/60 (Δ) 440-480/3/60 (Y)	Доп.аксессуар
380-420/3/50 (PWS) 440-480/3/60 (PWS)	Стандарт.поставка
208-230/3/60 (Δ) 360-400/3/60 (Y)	Доп.аксессуар
208-230/3/60 (PWS)	Доп.аксессуар
220-240/3/50 (PWS)	Доп.аксессуар
360-400/3/60 (PWS)	Доп.аксессуар
475-525/3/50 (PWS) 570-630/3/60 (PWS)	Доп.аксессуар