V3R7M1 db80618 Проверка Воздухоохладитель

Пользователь йй

14.08.2015

Температура в камере	°C	0	Температура испарения	°C	-8,0
TD1	°C	8,0	Хладагент		R404A
Minimo numero di unita in cella		1			

Теплообменник	Стандарт	Корпус	Стандарт
Питание вентилятора	Стандарт	Тип вентилятора	Стандарт
Оттайка	Электрический		

Выбранная модель: * 1 x CTE 351A4 ED

* Нерекомендуемое расстояние между ламелями

Мощность	kW	5,096			
TD1	°C	8,0	Сумм поток воздуха	m3/h	2090

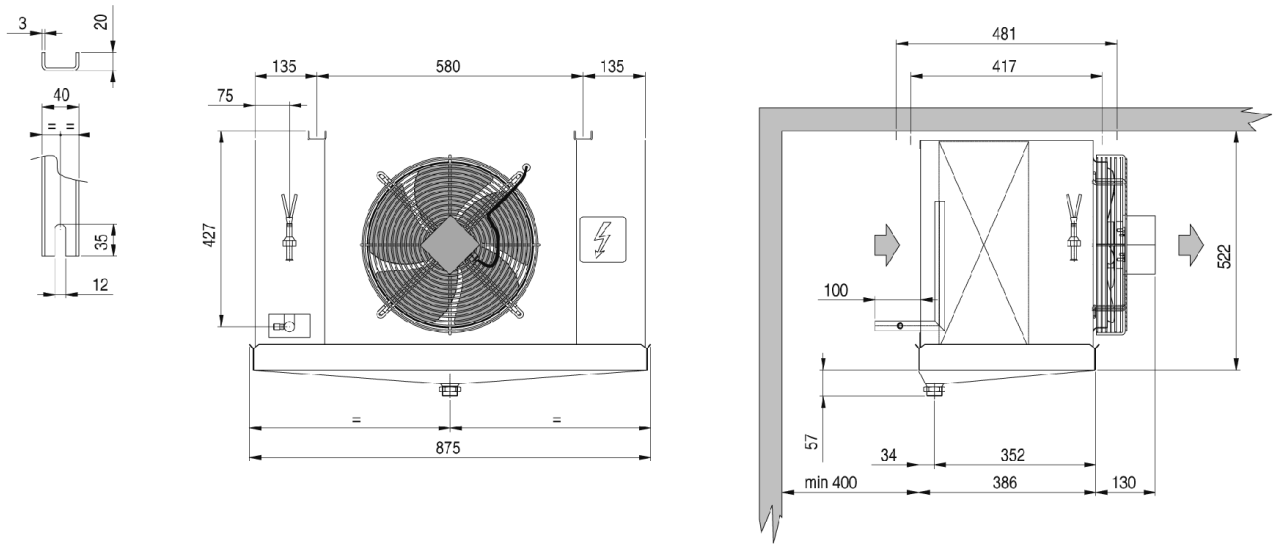

Вес	kg	32,000			
Внешняя поверхность	m2	2,77	Внутренняя поверхность	m2	22,90
Входное подсоединение		1/2" SAE	Выходное подсоединение		22 mm
Мощность цикла	dm3	5,20	Расстояние между ламелями	mm	4
Нагнетательное подсоединение		1" GAS			
Оттайка	ED	Электрическийщая поглощение		Watt	2250
Вентилятор	n.	1	Диаметр	mm	350
Поток воздуха	m3/h	2090	Выброс воздуха	m	13,0
Питание	V	Standard	Скорость вентилятора	rpm	1420
Общая поглощение	A	0,96	Суммарная мощность	Watt	185
Сумм Pwr.S.Lev. 10 m.	dB(A)	47			