V3R7M1 db80618 Проверка Воздухоохладитель

Пользователь йй

14.08.2015

Температура в камере	°C	0	Температура испарения	°C	-8,0
TD1	°C	8,0	Хладагент		R404A
Minimo numero di unita in cella		1			

Теплообменник	Стандарт	Корпус	Стандарт
Питание вентилятора	Стандарт	Тип вентилятора	Стандарт
Оттайка	Электрический		

Выбранная модель: * 1 x CTE 352E4 ED

* Нерекомендуемое расстояние между ламелями

Мощность	kW	8,607			
TD1	°C	8,0	Сумм поток воздуха	m3/h	4630

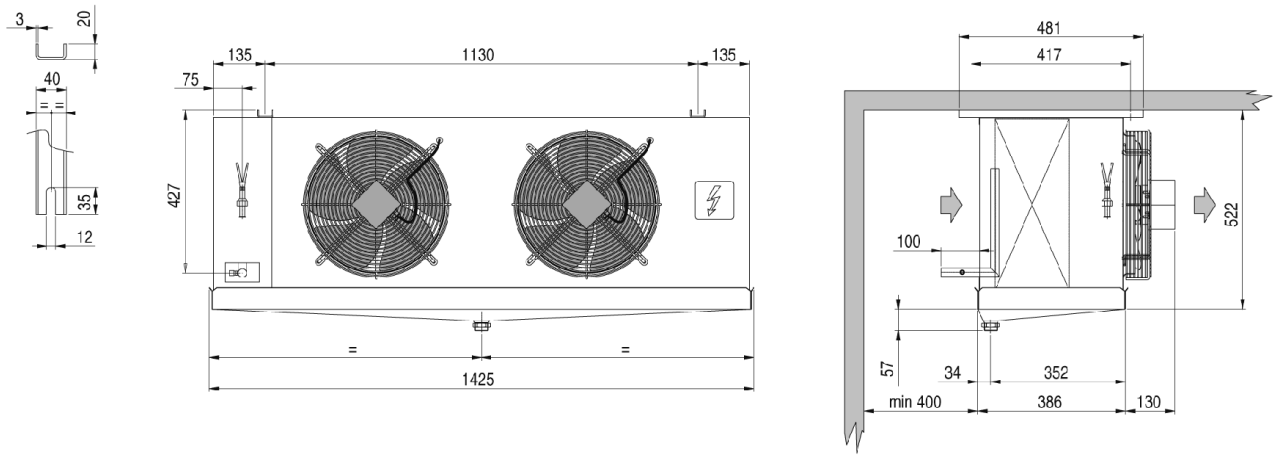

Вес	kg	50,000			
Внешняя поверхность	m2	3,69	Внутренняя поверхность	m2	30,50
Входное подсоединение		1/2" SAE	Выходное подсоединение		28 mm
Мощность цикла	dm3	6,60	Расстояние между ламелями	mm	4
Нагнетательное подсоединение		1" GAS			
Оттайка	ED	Электрическийщая поглощение		Watt	3150
Вентилятор	n.	2	Диаметр	mm	350
Поток воздуха	m3/h	4630	Выброс воздуха	m	16,0
Питание	V	Standard	Скорость вентилятора	rpm	1420
Общая поглощение	A	1,92	Суммарная мощность	Watt	370
Сумм Pwr.S.Lev. 10 m.	dB(A)	50			