Scelte SELECTION SOFTWARE V3R5M1 Проверка Воздухоохладитель

COILS & COOLERS

Пользователь PHK-HOLOD

05.12.2019

Температура входа воздуха	°C	0	Температура испарения	°C	-8,0
TD1	°C	8,0	Хладагент		R404A
Minimo numero di unita in cella		1			

Теплообменник	Стандарт	Корпус	Стандарт
Питание вентилятора	400/3/50	Тип вентилятора	Стандарт
Оттайка	Без изоляции		

Выбранная модель: 1 x ICE 53B06

Мощность	kW	59,558			
Температура испарения	°C	-8,0	TD1	°C	8,0
Сумм поток воздуха	m3/h	28650	Общая внешняя поверхность	m2	209,26

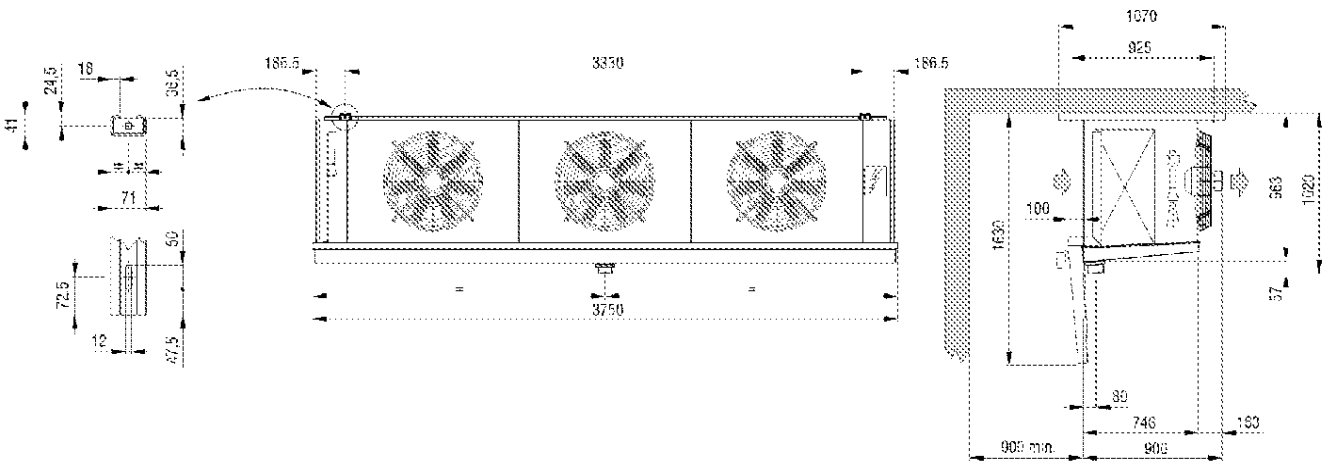

Вес	kg	283,000

Внутренняя поверхность	m2	33,20	Внешняя поверхность	m2	209,26
Входное подсоединение		35 mm	Выходное подсоединение		54 mm
Мощность цикла	dm3	66,00	Расстояние между ламелями	mm	6
Нагнетательное подсоединение		3" GAS			

Вентилятор	n.	3	Диаметр	mm	560
Поток воздуха	m3/h	28650	Выброс воздуха	m	36,0
Питание		400/3/50	Скорость вентилятора	rpm	1220
Общая поглощение	A	6	Суммарная мощность	Watt	3000