Scelte SELECTION SOFTWARE V3R5M1 Проверка Воздухоохладитель

COILS & COOLERS

Пользователь PHK-HOLOD

13.12.2019

Температура входа воздуха	°C	0	Температура испарения	°C	-8,0
TD1	°C	8,0	Хладагент		R404A
Minimo numero di unita in cella		1			

Теплообменник	Стандарт	Корпус	Стандарт
Питание вентилятора	Стандарт	Тип вентилятора	Стандарт
Оттайка	Без изоляции		

Выбранная модель: * 1 x MTE 33H4 * Нерекомендуемое расстояние между ламелями

Мощность	kW	2,776			
Температура испарения	°C	-8,0	TD1	°C	8,0
Сумм поток воздуха	m3/h	2010	Общая внешняя поверхность	m2	11,70

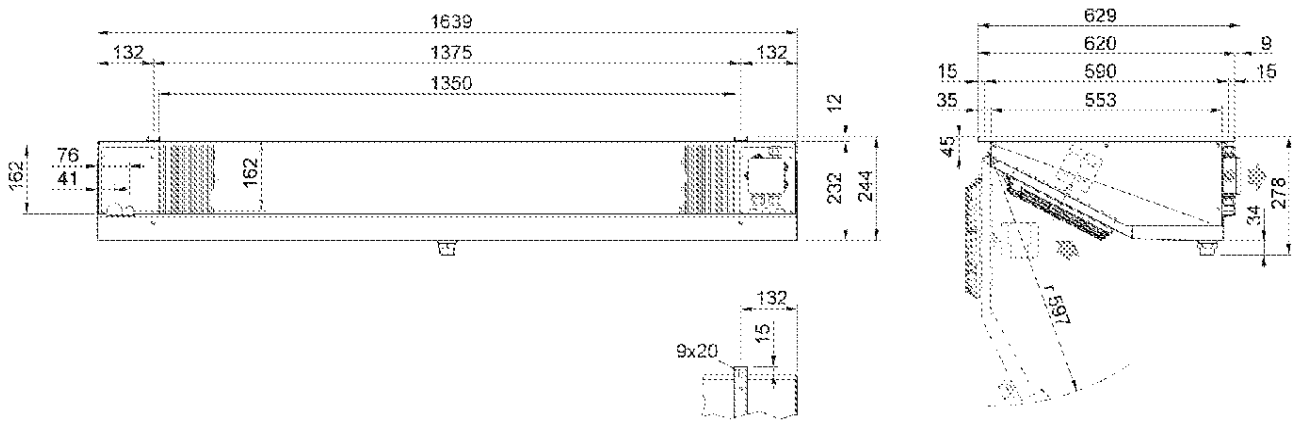

Вес	kg	28,500			
Внутренняя поверхность	m2	1,19	Внешняя поверхность	m2	11,70
Входное подсоединение		1/2" SAE	Выходное подсоединение		16 mm
Мощность цикла	dm3	2,00	Расстояние между ламелями	mm	4
Нагнетательное подсоединение		1" GAS			

Вентилятор	n.	3	Диаметр	mm	250
Поток воздуха	m3/h	2010	Выброс воздуха	m	9,0
Питание		230/1/50-60	Скорость вентилятора	rpm	1300
Общая поглощение	A	2,04	Суммарная мощность	Watt	285